ZÜNDAPP

Handleiding

Démontage en Montage
Voetschakelmechanisme
Motor Type 266

ZÜNDAPP-WERKE GMBH
8 München 80 · Anzinger Straße 1—3
Printed in Germany
W 3041 I holl.

Demontage

Linker Carterdeksel demonteren. Schakelkabel aan schakelheveltje losmaken.

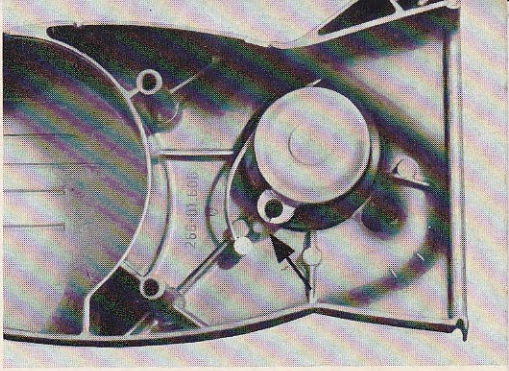

Schakelkabel losmaken van de schakelklok in het carterdeksel. **afb. 1**

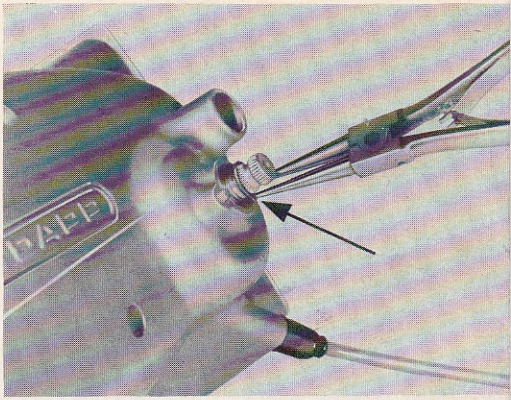

Borgring aan de buitenzijde op schakelas demonteren. **afb. 2**

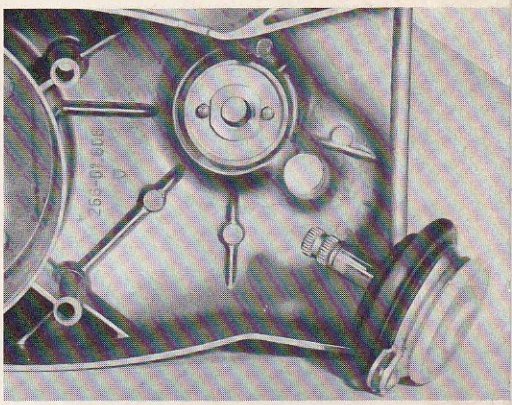

Schakelklok uit linker carterdeksel verwijderen. **afb. 3**

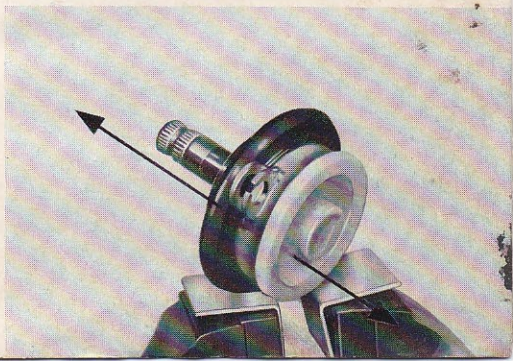

Dichtring en rubbermanchet en aan de andere zijde het kunststof-deksel afnemen. **afb. 4**

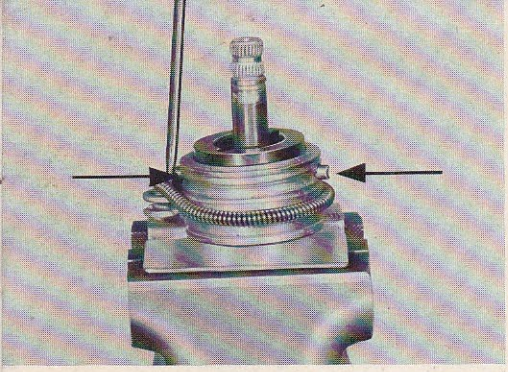

afb. 5 De rondom lopende trekveer in de volgende grote gleuf van de schakelhuls drukken waardoor de twee borgpennen vrijkomen en kunnen worden verwijderd.

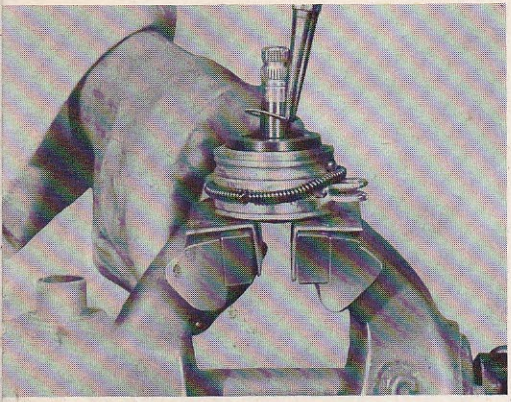

afb. 6 Borgring aan de voet van de schakelas demonteren en naar boven afnemen.

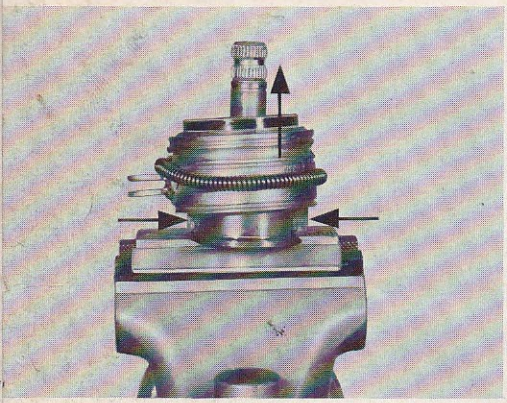

afb. 7 Schakelhuls alsmede het stalen schakelsegment in bovenwaartse richting losnemen en gelijktijdig met de handpalmen afschermen opdat de schakelpallen niet wegspringen en verloren raken.

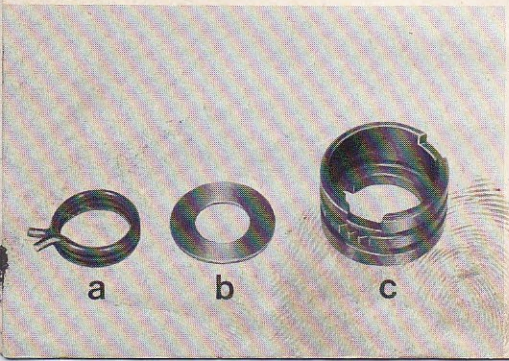

afb. 8 Schakelveer (a) en de zich daaronder bevindende ring (b) uit het schakelsegment (c) nemen.

Montage

Schakelpallen met veer in de pallenhouder aanbrengen; de lange zijvlakken van deze schakelpallen moeten in de richting van de stift in de pallenhouder wijzen.

Montagehuls SK-A 301 over de schakelpallen schuiven en de schakelhuls (d) opzetten. De uitsparingen in de schakelhuls moeten naar onderen wijzen, zich dus ter hoogte van de schakelpallen bevinden.

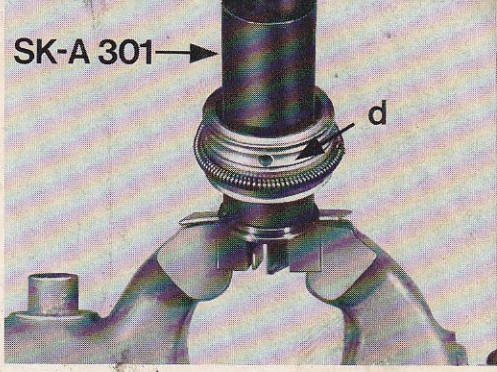

afb. 9

De ring weer in het schakelsegment leggen en de beide pootjes van de schakelveer in de overlangsgleuven van het schakelsegment aanbrengen. Door het draaien van de veer deze voorspannen. Nu wordt de montagehuls MV-6-339 door de veer in het schakelsegment geschoven.

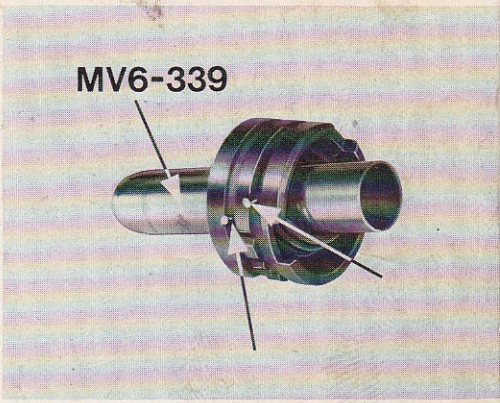

afb. 10

Schakelsegment alsmede de montagehuls op schakelas aanbrengen.

De stift van de pallenhouder moet zich nu bevinden tussen de pootjes van de schakelveer.

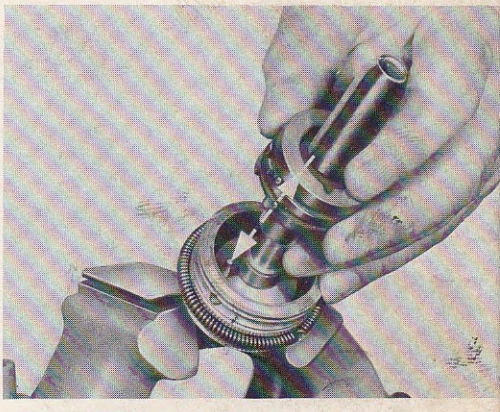

afb. 11

Het schakelsegment is dan goed gemonteerd wanneer in de uitsparingen daarvan een borgveertang geplaatst wordt en het segment bij het bewegen naar beide zijden veerspanning heeft.

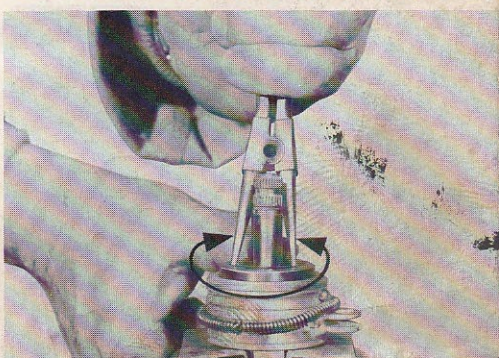

afb. 12

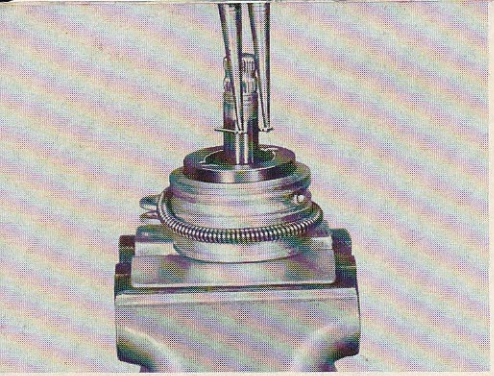

afb. 13 Borgveer weer aanbrengen aan de voet van de schakelas.

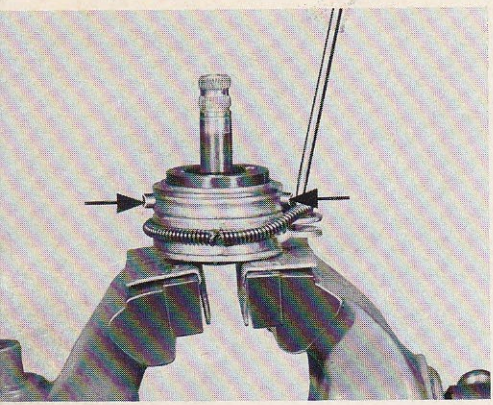

afb. 14 De 2 borgpennen in de schakelhuls aanbrengen en de rondom lopende spanveer weer terugdrukken.

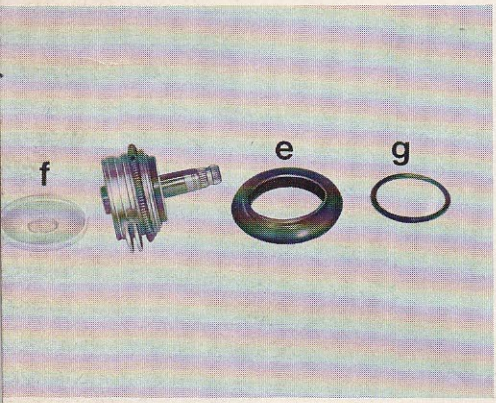

afb. 15 De rubbermanchet (e) over de veer aanbrengen.

De schakelklok uit de bankschroef nemen en het kunststof-deksel weer opzetten.

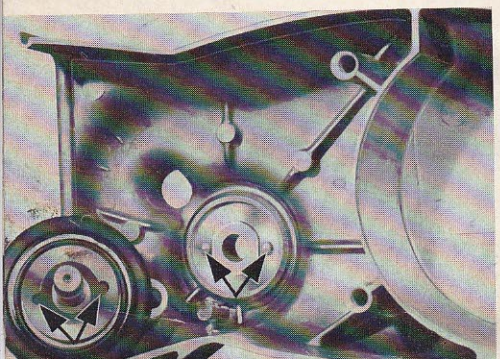

afb. 16 Rubberring (g) op schakelsegment aanbrengen en de schakelklok weer in het linker carterdeksel plaatsen. Daarbij erop letten dat de 2 stiften in het carterdeksel in de corresponderende uitsparingen van het schakelsegment vallen.

Ring weer aan buitenzijde op schakelas zetten en de borgveer monteren.

Schakelkabel in de nippeluitsparing van de schakelklok haken.

Na montage van het carterdeksel wordt de schakelkabel weer gemonteerd aan de schakelhevel op de versnellingsbak.

afb. 17

Schakelafstelling

In de stand "Vrijloop" schakelen. Bij draaiende motor moet nu het schakelheveltje aan de versnellingsbak volkomen stil staan.

ZÜNDAPP-WERKE GMBH MÜNCHEN